Hitewell

Схема подключения электропривода VAQ(VAQ-E) с трехфазным двигателем переменного тока (380VAC-3P-50HZ)

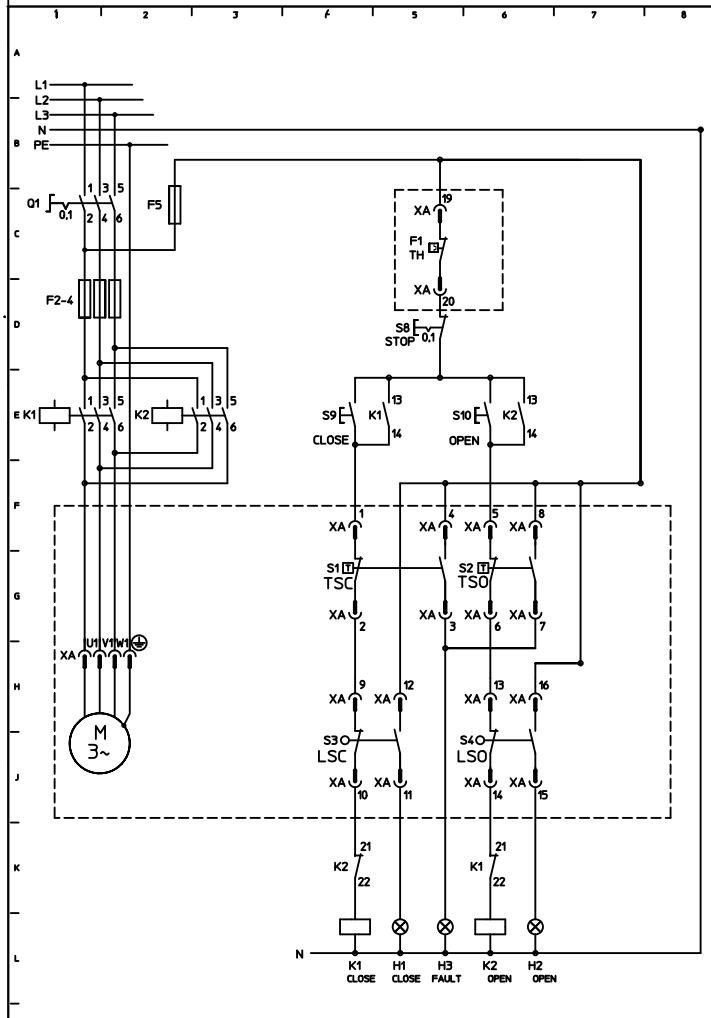

Эл. схема № 10-380-X-4-N-0

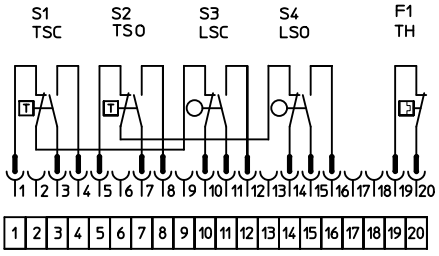

Типовая схема подключений

TSO и TSC - это устройства защиты от перегрузки, которые срабатывают только при первышении установленных значений крутящего момента.

Элементы в рамке с пунктирными линиями находятся в приводе.

Остальные элементы устанавлюваются в шкафу управления или операторской заказчика.

В типовой электрической схеме четвертьоборотный привод закрывает арматуру по часовой стрелке. Настоящая схема подключений показывает, что четвертьоборотный привод находится в промежуточном положении.

Концевой и моментный выключатели могут быть представлены одинарным, сдвоенным и тройным выключателями. Два контакта (НО/НЗ контакты) одинарного выключателя должны использоваться для коммутации одной электрической цепи. Если требуется переключение между разными цепями, то необходимо использовать сдвоенные или тройные выключатели. При использовании сдвоенных или тройных выключателей:

— ведущие контакты необходимы для сигнальных целей — TSC1, TS01, LSC1 и LS01;

— запаздывающие контакты необходимы для отключения — TSC, TS0, LSC и LS0.

M		Двигатель (трёхфазный переменного тока)
S1	TSC	Моментный выключатель по положению "Закрыто" НО/НЗ (движение по часовой стрелке)
S2	TSO	Моментный выключатель по положению "Открыто" НО/НЗ (движение против часовой стрелки)
S3	LSC	Концевой выключательпо положению "Закрыто" НО/НЗ (движение по часовой стрелке)
S4	LSO	Концевой выключатель по положению "Открыто" НО/НЗ (движение против часовой стрелки)
F1	TH	Термореле
Q1		Главный выключатель
S8		Кнопка "Стоп"
S9		Кнопка "Закрыть"
S10		Кнопка "Открыть"
K1,K2		Реверсивный контактор
F2-F5		Предохранитель
H1		Индикационная лампа "Закрыто"
H2		Индикационная лампа "Открыто"
H3		Индикационная лампа "Авария"

Производитель оставляет право вносить изменения в схему для усовершенствования ЭП. С внесением изменений все предыдущие редакции теряют силу.