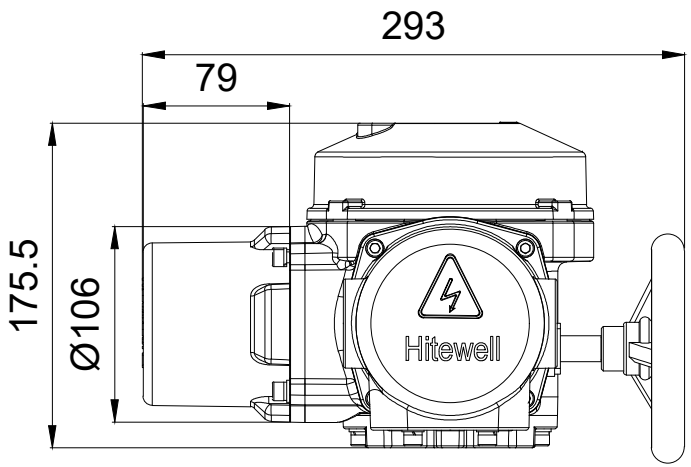

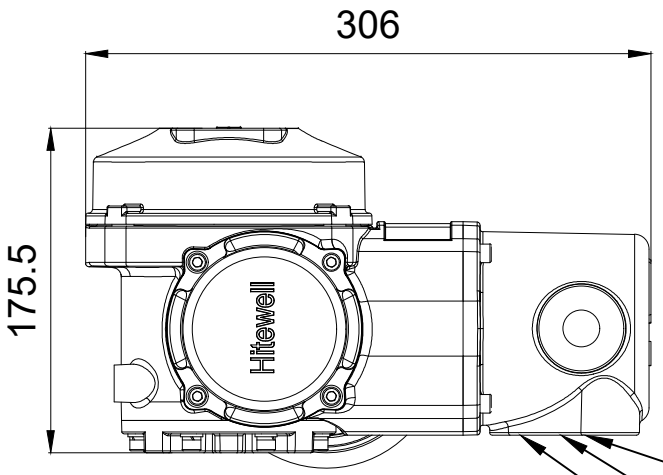

Отверстия для кабельных вводов:
1*M25*1.5
1*M20*1.5
1*M32*1.5
Резерв 2*M40*1.5

1* M25*1.5
1* M20*1.5
1* M32*1.5

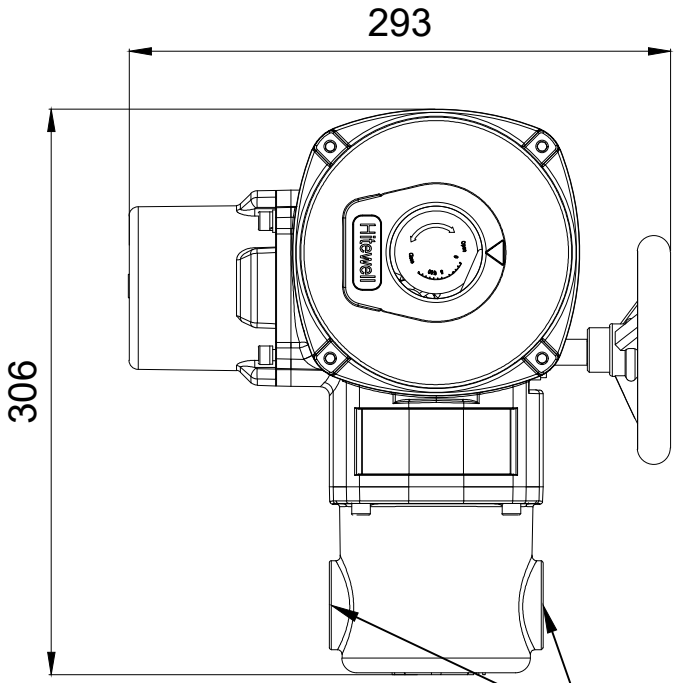

Резерв

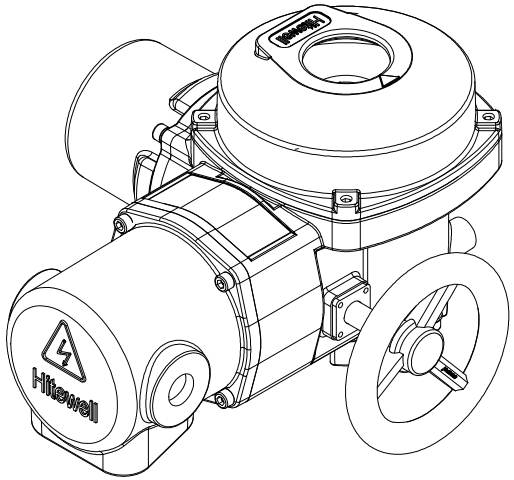

Изм	Лист	N° докум.	Подп.	Дата	Габаритный чертёж VAQ06/VAQ10/VAQ15/VAQ20	Лит.	Масса	Масштаб
Разраб.						Лист 1	Листов 1	
Пров.								
Т.контр.								
Н.контр.								
Утв.								

Перв. примен. | Справ. N° | Подп. и дата | Инв. N дубл. | Взам. инв. N° | Подп. и дата | Инв. N° подл.